DRIVECOD
一体型インテリジェントロータリアクチュエータ

lika

シリーズ **RD6**

- 一体型ロータリアクチュエータ
- 駆動部と多回転アブソリュート位置制御ユニットが一体化
- クローズドループ位置制御
- 150 及び250W ブラシレスDCモータ, サイズ 70内蔵
- アブソリュート多回転エンコーダ(4096 x 65536)内蔵

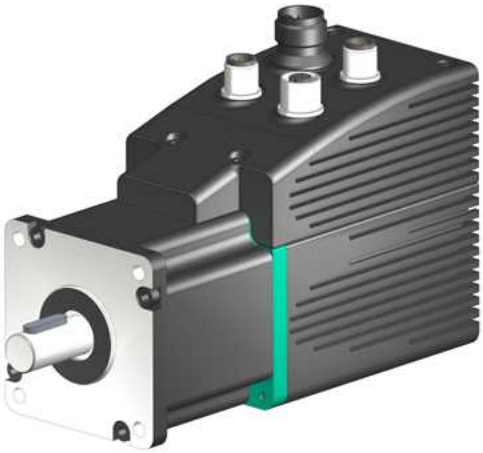

RD6

環 境 的 仕 様	
操作温度範囲:	0°C～ +60°C
保存温度範囲:	-20°C～ +80°C (相対湿度 98%、結露無き事)
保護規格:	IP54

機 械 的 仕 様	
外形寸法:	図面参照
位置決め精度:	± 0,9°
電位結線:	M12 コネクター
デューティーサイクル:	100% ED
定格トルク:	バージョン 157: 0,5 Nm @ 3000 rpm バージョン 250: 0,8 Nm @ 3000 rpm
ピークトルク:	バージョン 157: 1,5 Nm バージョン 250: 2,4 Nm
重量:	~ 2,2 kg 、バージョン 157 の場合 ~ 3 kg 、バージョン 250 の場合

電 気 的 仕 様	
分解能:	4096 inf./rev. x 65536 rev
電源電圧:	+24Vdc ± 10%
電源 (モータ用):	157, 250 W
入力回路:	モータ 157W: 9 A 通常運転 モータ 250W: 15 A 通常運転 制御ユニット: 最大 130 mA
バスインターフェース:	Profibus-DP, CANopen (DS301), Modbus RTU (RS485) EtherCAT, Powerlink
サービスインターフェース:	RS232 (excl. MB)

テクノロジーリンク株式会社
TECHNOLOGYLINK,LTD.
〒171-0022 東京都豊島区南池袋 3-18-35
OK ビル 2 階
Tel: 03-5924-6750　Fax:03-5924-6751
E-mail: sales@technology-l.com
URL: http://www.technology-link.jp

仕様は予告なしに変更される場合があります。

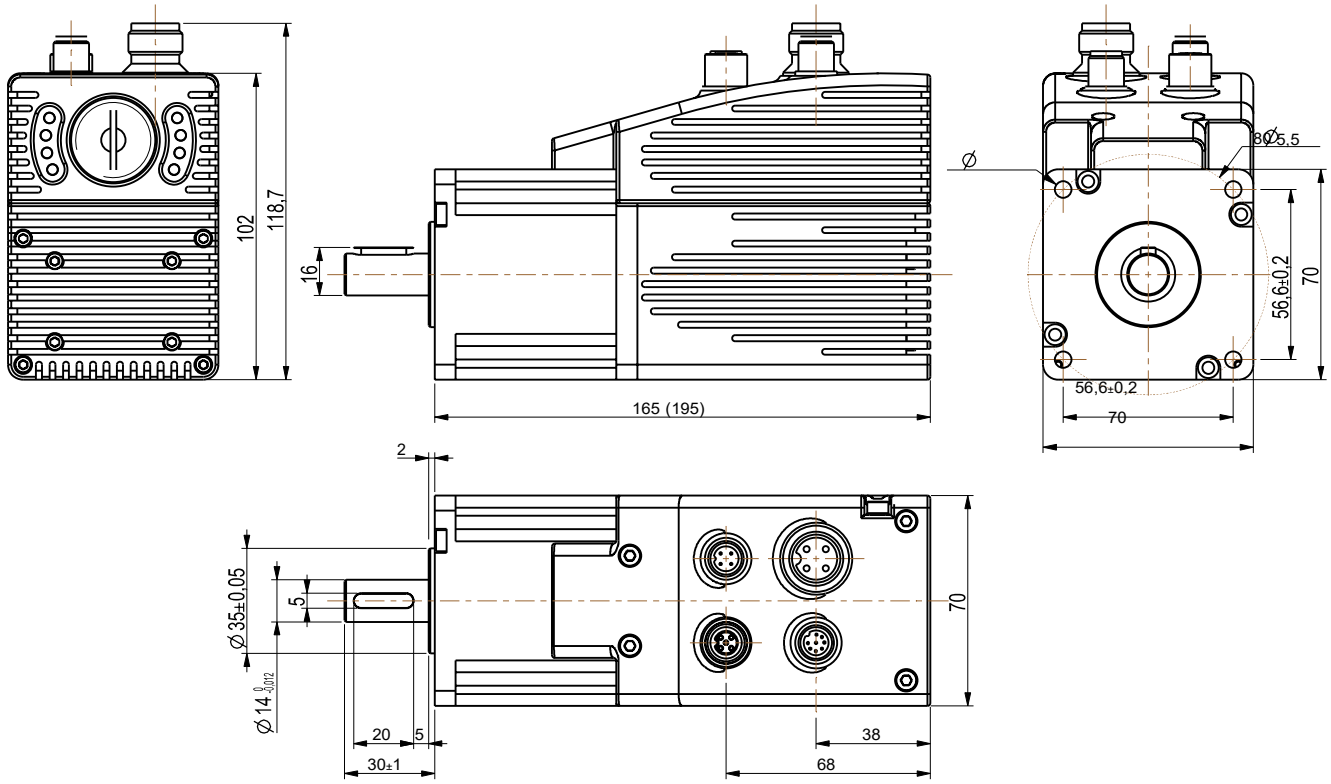

RD6

発注コード

RD6	-	X Ⓐ	-	XXX Ⓑ	-	XX Ⓒ	-	XX Ⓓ	-	X Ⓔ

Ⓐ 電源
P8 = 24Vdc ± 10%

Ⓑ モータバージョン
157 = 157W
250 = 250W

Ⓒ インターフェース
CB = CANopen (DS301)
PB = Profibus-DP
MB = Modbus RTU (RS485)
EC = EtherCAT
PL = Powerlink

Ⓓ エンコーダ
E4 = アブソリュート, 4096 inf./rev. x 65536 rev.

Ⓔ 接続
M = コネクター出力